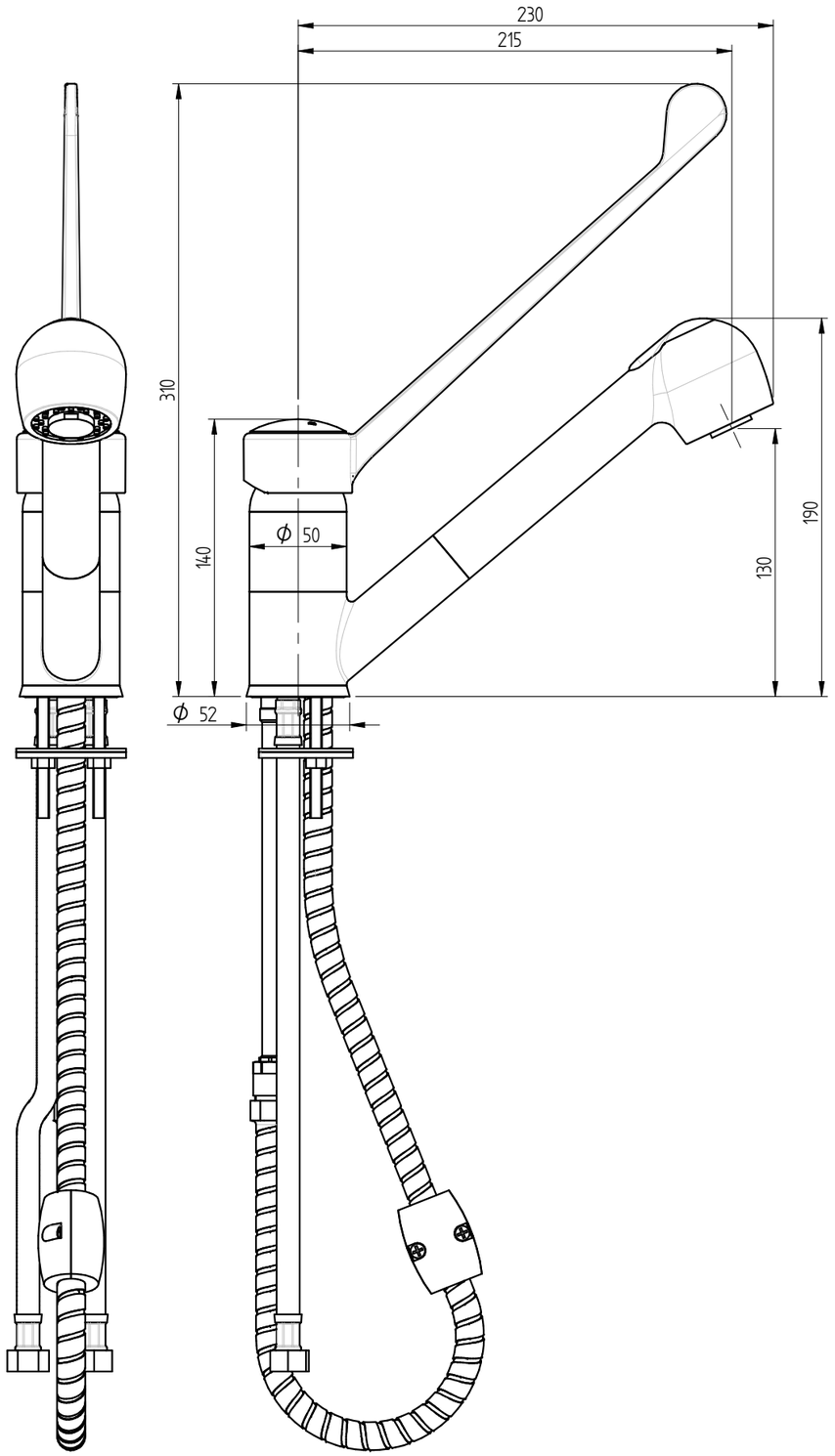

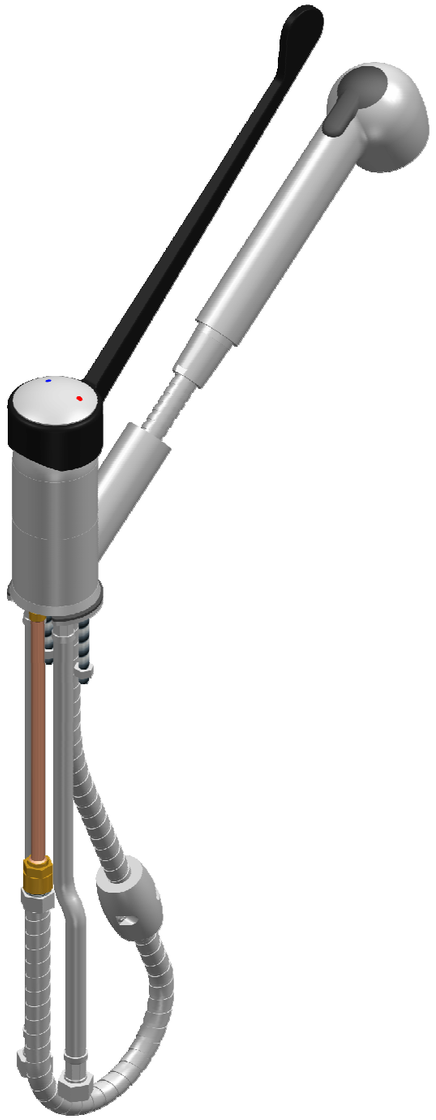

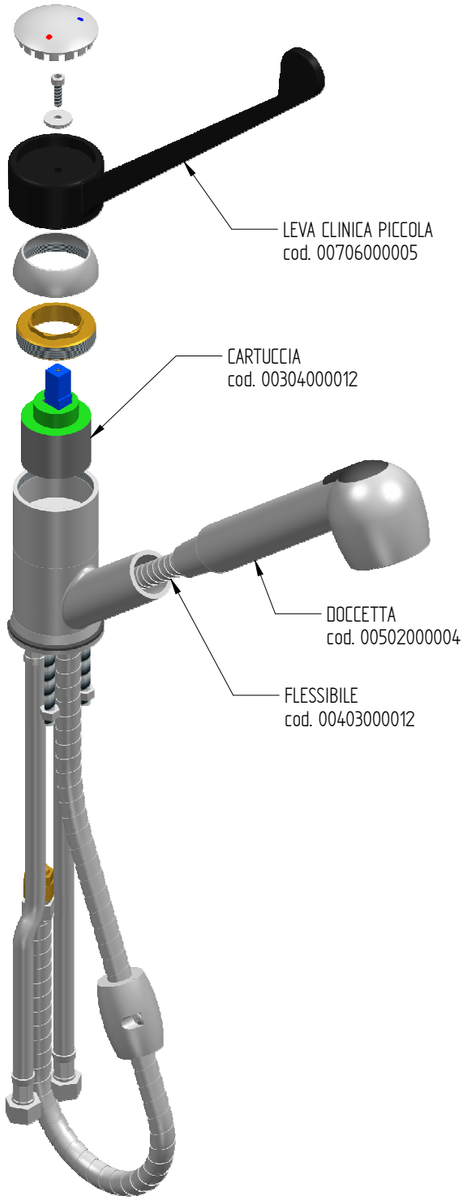

Quote senza tolleranza secondo norma **UNI-EN-22768-1-m**	COMPLESSIVO -	CODICE R0201020225
FINIT. SUP.: 1.2	DENOMINAZIONE RUBINETTO MISCELATORE A LAVELLO DOCCIA ESTRAIBILE MANIGLIA LEVA CLINICA PICCOLA IN PLASTICA	N°DISEGNO -
FORMATO A3 / Proiezione Europea		MATERIALE -
DATA 03-09-2013 / SCALA 1:3	**MONOLITH S.r.L.**	TRATTAMENTO -
DISEGNATO PICCOLO M.	VIA DELL'ARTIGIANO, 8/f 31050 MONASTIER (TV) tel: 0422 842157 - fax: 0422 708978	RICAVATO DA -
APPROVATO -		PESO -

DISEGNO ESEGUITO CON CAD - VIETATE LE MODIFICHE MANUALI

Rev. 00